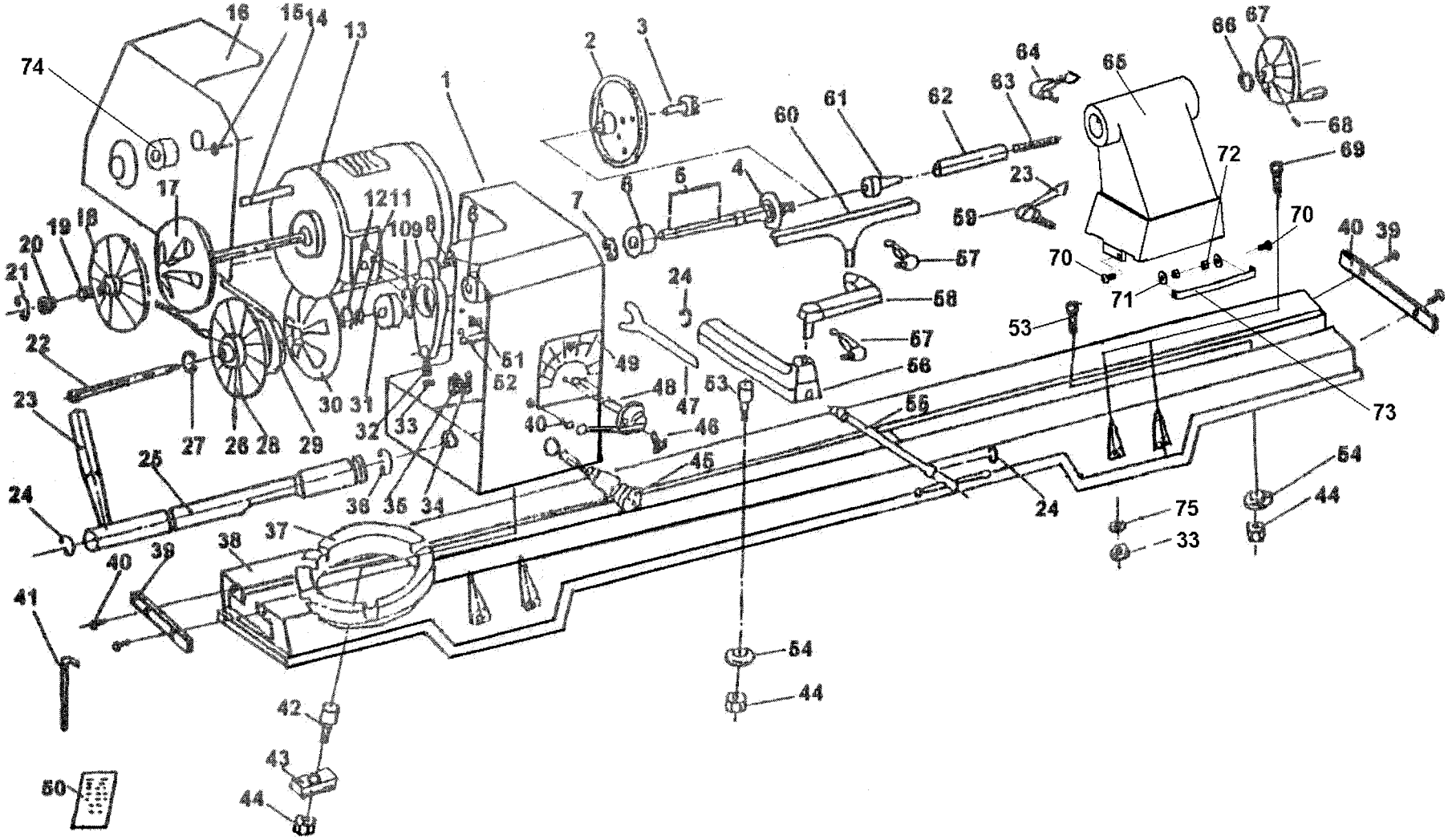

74
16
15
14
13
1
2
3
64
65
66
67
68
60
61
62
63
72
69
23
59
70
40
39
17
12
11
10
9
8
7
6
5
4
20
19
18
21
57
70
71
24
58
53
22
51
52
49
48
47
53
56
55
73
23
27
26
28
29
30
31
32
33
40
46
45
25
36
35
34
24
54
44
75
33
24
37
38
40
39
41
54
44
42
43
44
50

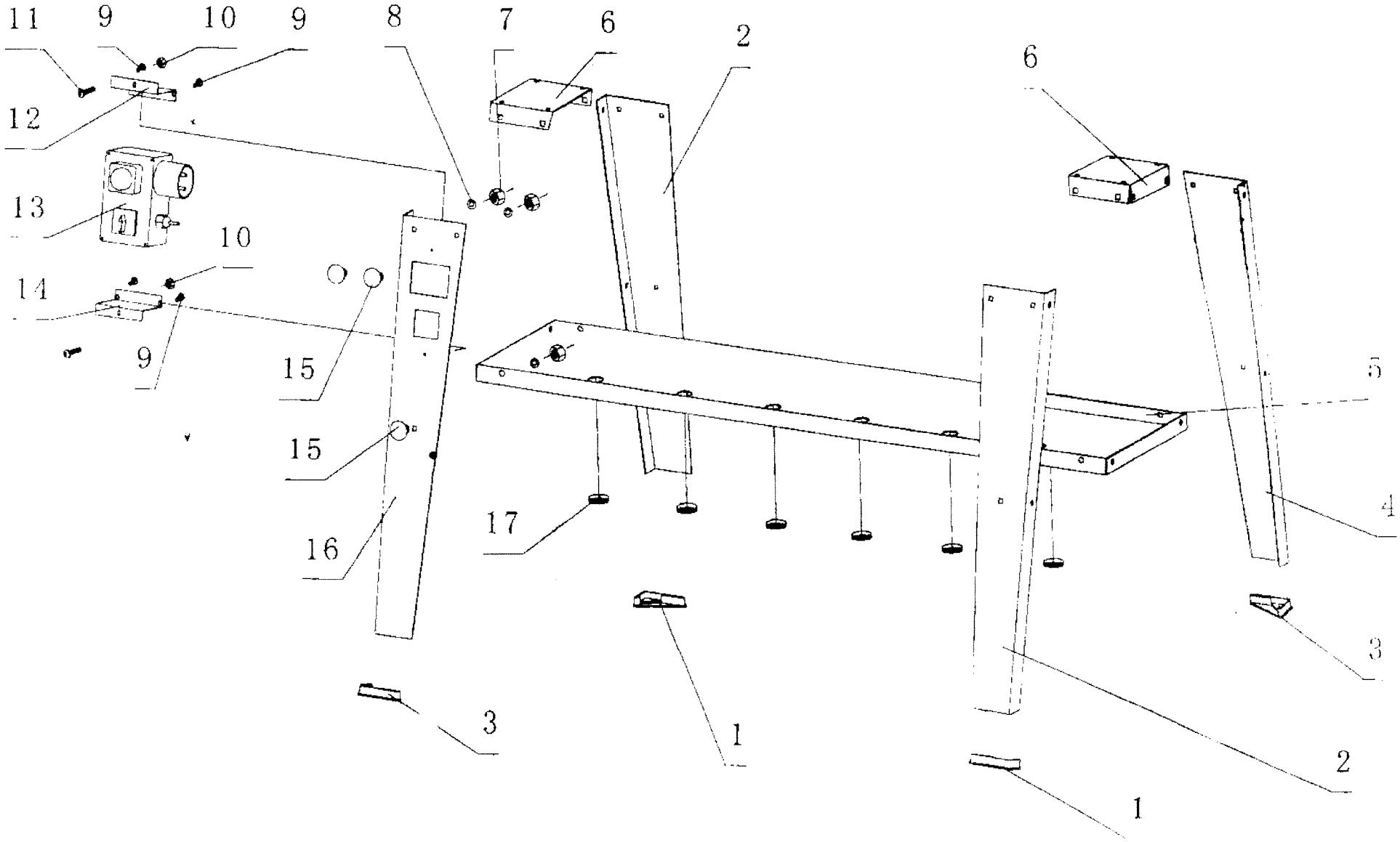
11
9
10
9
8
7
6
2
6
12
13
10
14
9
15
15
16
17
5
4
3
3
1
2
1

dms 1100

Skizze	Art.Nr.	Bennenung
2	88002029	Planscheibe 1"x8TPI
2	88002378	Planscheibe M33
3	88002031	Mitnehmer
4-6	88002462	Spindel kpl.
21	01047113	Sicherungsring
24	01047117	Sicherungsring
27	01047122	Sicherungsring
29	88002041	Keilriemen
38	88002345	Drechselbett
44	88002351	Sechskantmutter
47	88002734	Gabelschlüssel
48	88002042	Verstellhebel kpl.
53	88002352	Spannschraube
54	88002353	Klemmplatte
55	88002355	Excenterstange
56	88002156	Werkzeugauflagegehäuse
57	88002154	Klemmschraube M10
58	88002155	Ausleger
59+23	88002740	Excenterhebel kpl.
60	88002043	Werkzeugauflage
61	88002044	Reitstockspitze
64	88002169	Klemmschraube für Reitstock
67	88002167	Handrad
13	88001776	Motor kpl.
16	88002168	Keilriemenschutz
17-18	88002001	Regelscheibe kpl. f. Motor
28/30	88002002	Regelscheibe kpl. f. Spindel
o.Abb.	88002344	Lüfterhaube für Motor
	88002121	Aufnahme Adapter 1"x8TPI / M33
	88002368	Reitstock kpl.

Untergestell

Skizze	Art.Nr.	Bennenung
1	88002160	Fußkappe
2	88002361	Gestellfuß
3	88002161	Fußkappe
4	88002362	Gestellfuß
13	88002348	Schalter/Stecker Kombination
16	88002363	Gestellfuß