Vorrichtung 160

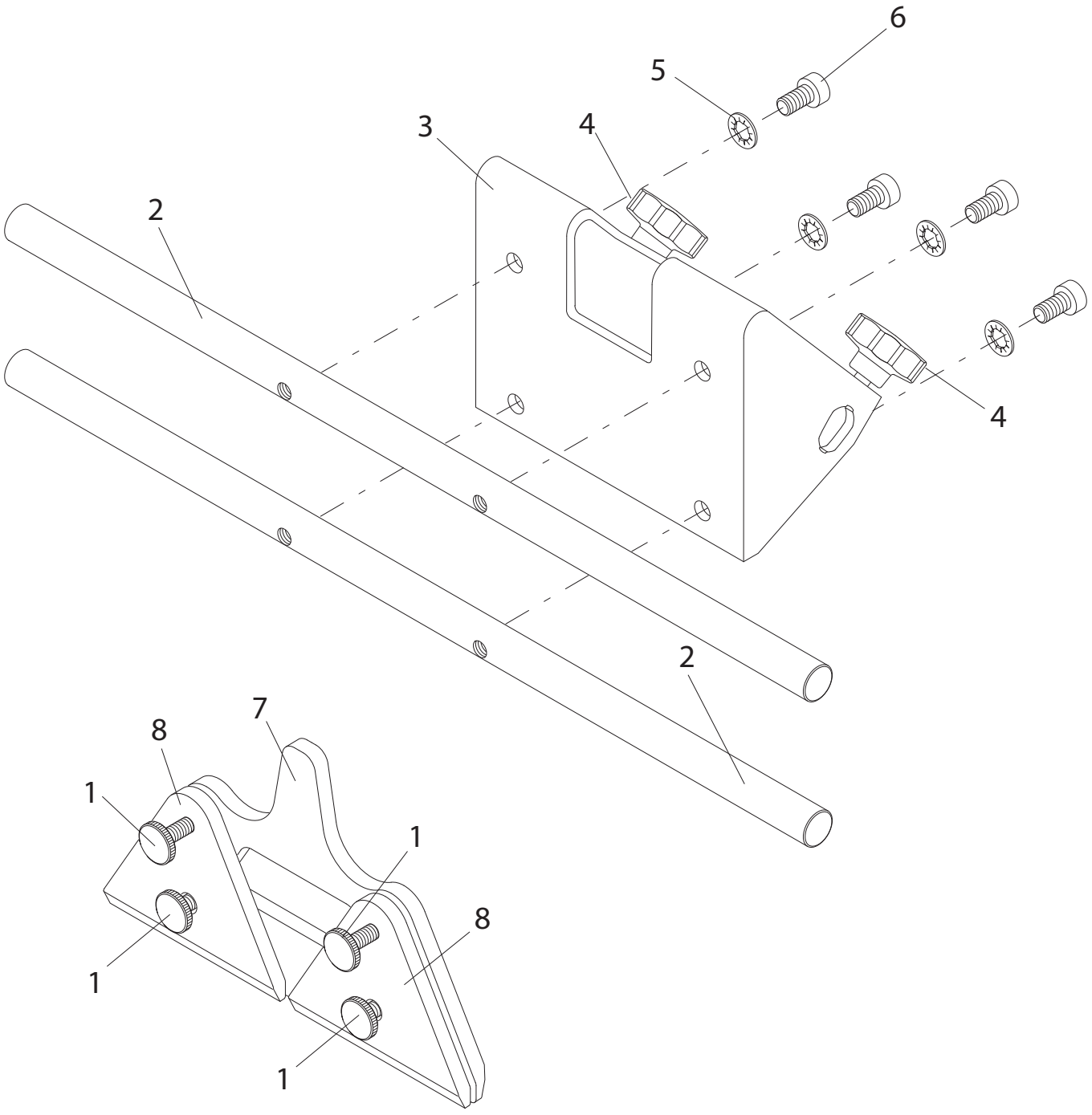

1=	89490302
2=	89490332
3=	89490363
4=	89490447
7=	89490325
8=	89490361