Untergestell ts 2010

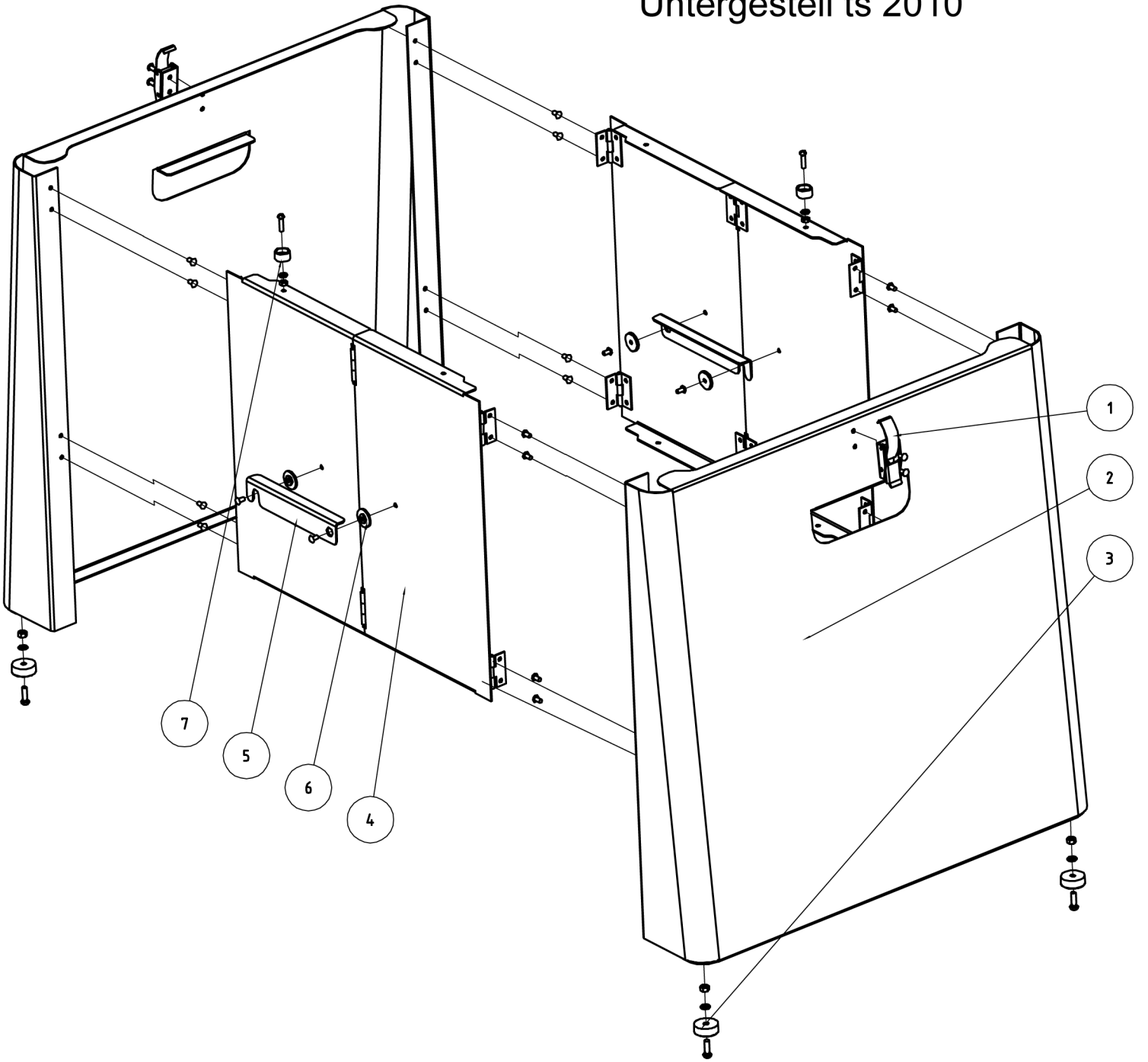

ts 2010

Untergestell

Skizze	Art.Nr.		Bennenung
001	0500 6701		Spannbügelverschluss