OX3-900 ZW

Zeichnung 1

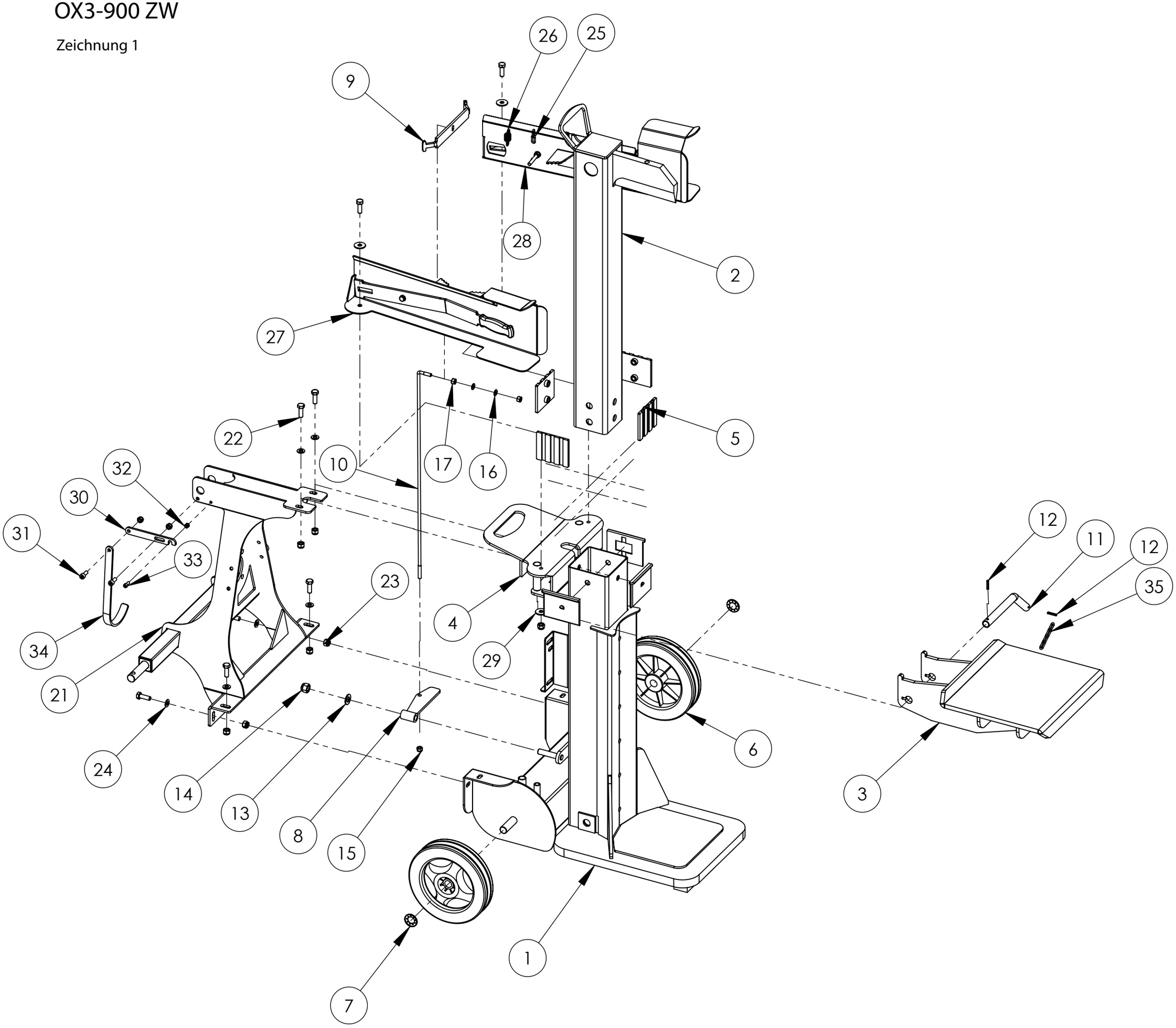

OX3-900 ZW

Zeichnung 2

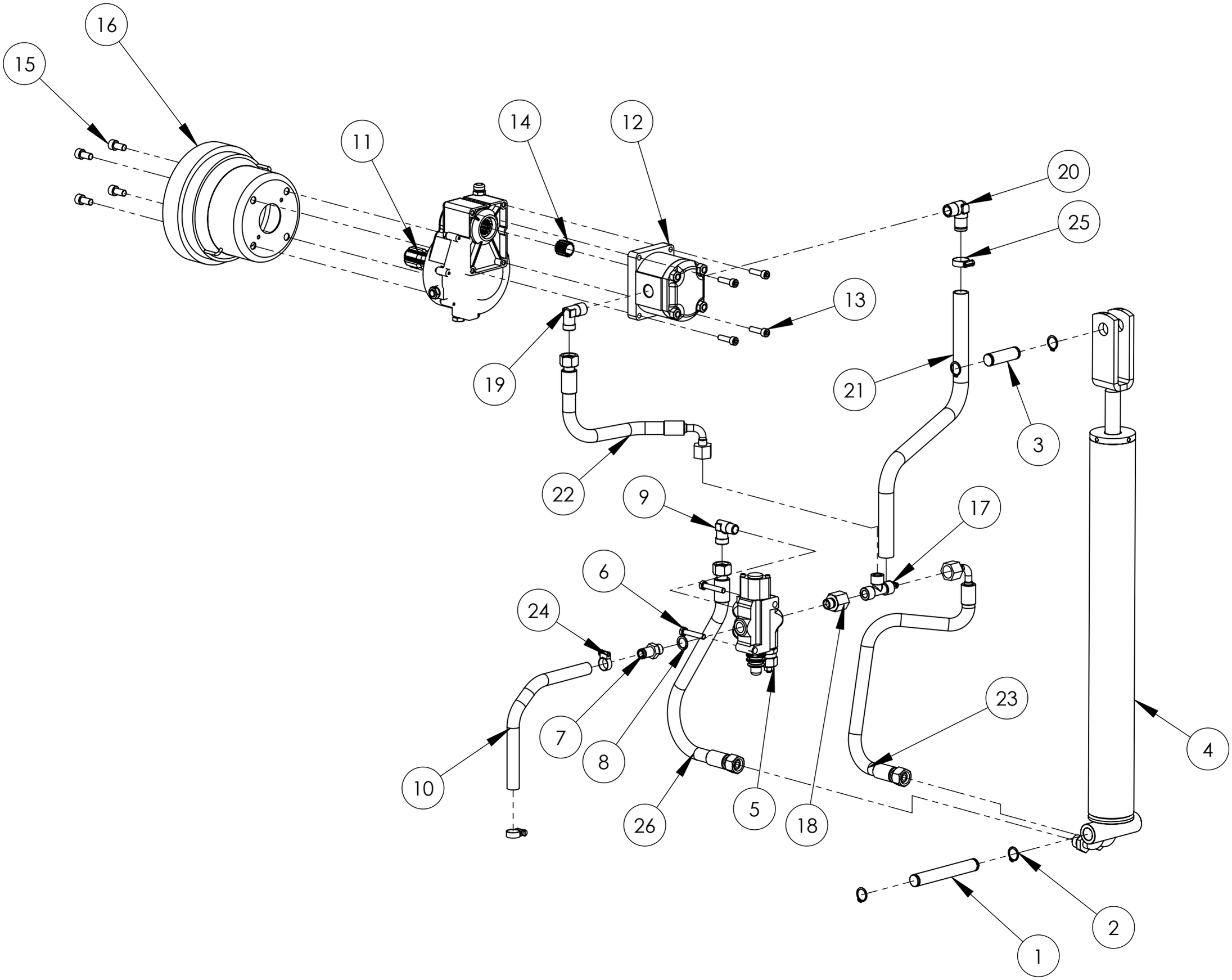

OX 3-900 ZW

scheppach

Skizze	Art.Nr.	Bennenung	Zeichnung
2	16040322	Spalterrohr	Zeichnung 1
3	16040586	Tischplatte	Zeichnung 1
4	16040317	Kunststoffführungen oben	Zeichnung 1
5	16040318	Kunststoffführungen unten	Zeichnung 1
6	16040337	Laufrad	Zeichnung 1
11	16040587	Steckbolzen	Zeichnung 1
27	16040311	Handschutz links kpl.	Zeichnung 1
28	16040312	Handschutz rechts kpl.	Zeichnung 1
1	16040387	Steckbolzen unten für Zylinder	Zeichnung 2
4	16040306	Hydraulikzylinder	Zeichnung 2
5	16040281	Steuergerät	Zeichnung 2
11	16040291	Getriebe	Zeichnung 2
12	16040294	Pumpe für Getriebe	Zeichnung 2
16	14311001	Schutztopf	Zeichnung 2
22	16040582	Hydraulikschlauch	Zeichnung 2
23	16040580	Hydraulikschlauch	Zeichnung 2
26	16040581	Hydraulikschlauch	Zeichnung 2
	16040326	Ölverschlußkappe	
	16040375	Dichtsatz für Zylinder	
	16040585	Dichtsatz für Pumpe	
	16040383	Zugfeder	
	16040385	Verlängerungstreibkeil	
	16040438	Hubbegrenzungskette	