scheppach

Fahrvorrichtung
bsh 500

Ersatzteilliste
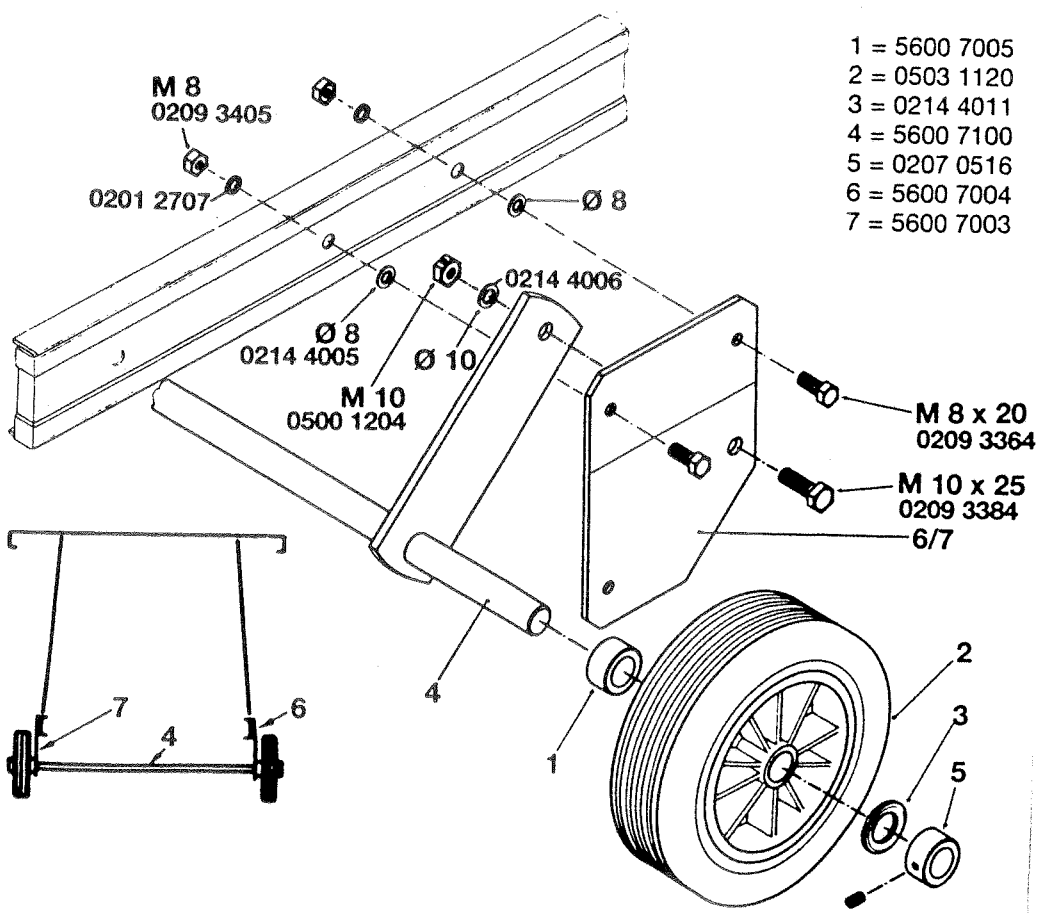
Spare parts list