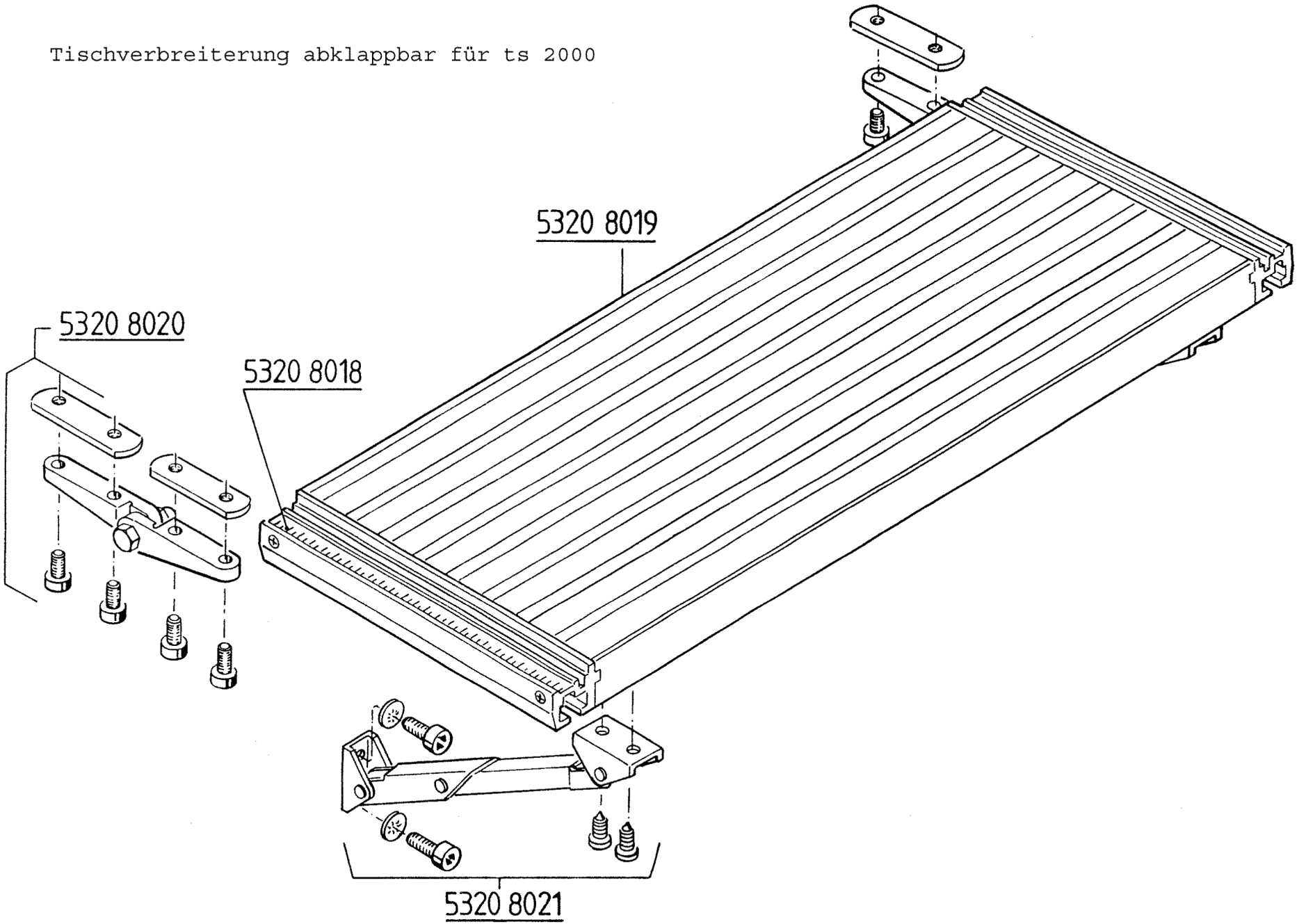Tischverbreiterung abklappbar für ts 2000